90cm幅から取付管推進可能 !!

小型推進機

うりん坊

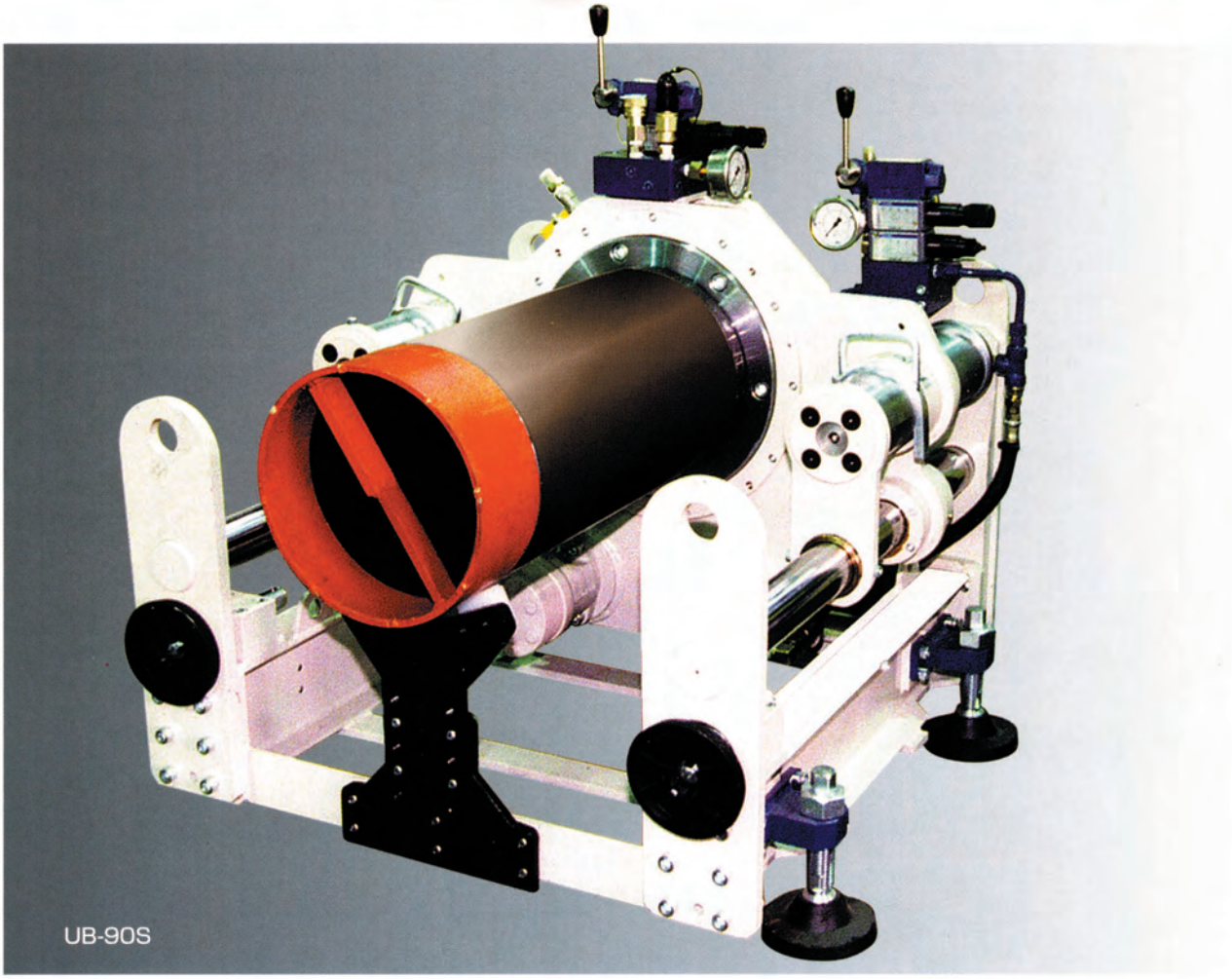

- 開削幅（90cm）から簡単・早い施工
- 鋼製さや管1工程方式　　MAX 350A×0.45m対応
- 塩ビ管直押1工程方式　　φ100～φ200×0.4m対応
- 塩ビ管直押2工程方式　　φ100～φ200×0.5m対応
- 最大回転トルク　5.2kN・m（90S仕様）

うりん坊工法

「推進は大掛りで面倒」という意識を
新たな施工に挑戦して下さい。うりん坊工

鋼管推進

- 対応管径　MAX 350A
- 管接続方法はネジ式
- 一本当りの管長　450mm
- 注水排土（オプション・オーガ）
- 対応土質　粘土・シルト・砂質土・礫質土
- 推進延長　10m未満（土質による）
- 障害物・松杭等可

さや管（鋼管）推進の施工手順

1.推進機取付・管セット

メタルクラウンと推進鋼管をセットした状態で、機械にセットします。

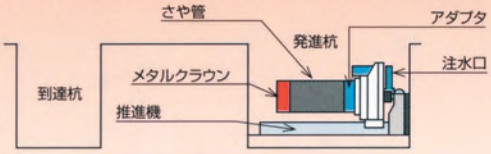

2.鋼管推進・後続管接続

メタルクラウンと推進鋼管を回転推進します。

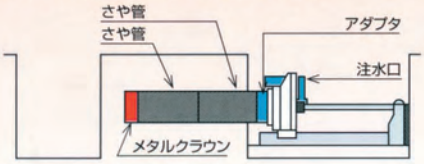

3.鋼管到達・メタルクラウン回収

到達したら、推進鋼管後部にチェーントングをかけ、逆回転させ、推進鋼管を外しメタルクラウン回収。

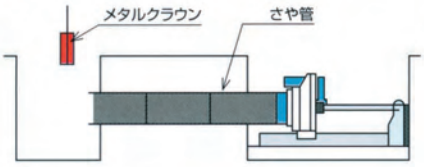

4.推進機撤去・埋設管挿入

さや管内に埋設管を挿入し、さや管と中込をします。

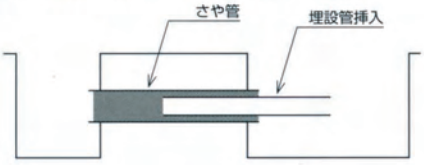

UB-90S

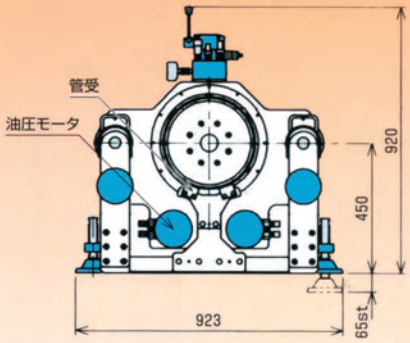

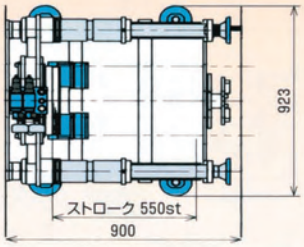

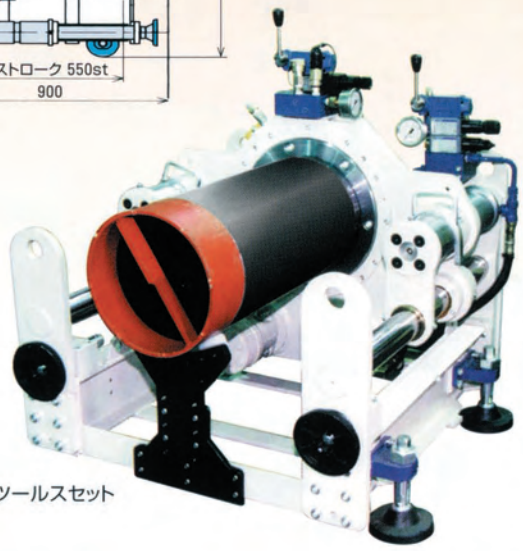

UB-90S
250A鋼管ツールスセット

<オプション>
溶接鋼管用チャック

N2P-7
（UB-90S用）

〈オプション〉UB-11P

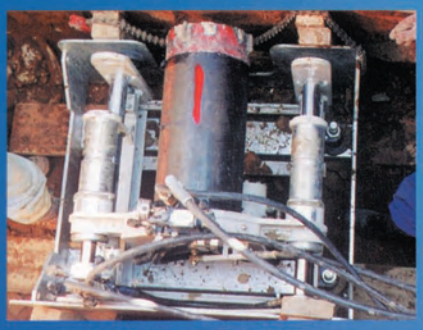

掘削ヘッド発進状況

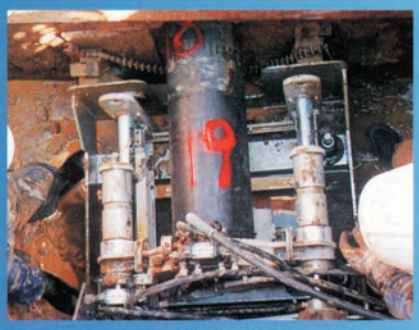

鋼管削進状況

鋼管セット準備中

鋼管推進

を変えます！

法は取付管（小口径桝）最適

Challenge the New Method

塩ビ管推進

- 対応管径　VP100～200
- スパイラル継手直管（SSPS）
- 一本当りの管長　400mm
- オーガ排土
- 対応土質　粘土・シルト・砂質土
- 推進延長　5m（一工程の場合）

塩ビ管推進の施工手順

1.推進機取付　VP削進ヘッドセット

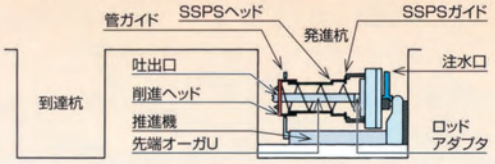

2.埋設管推進

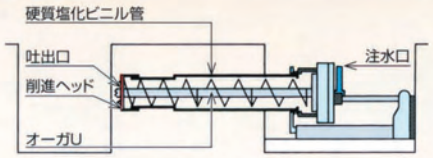

3.削進ヘッド到達、回収、管内クリーナーセット

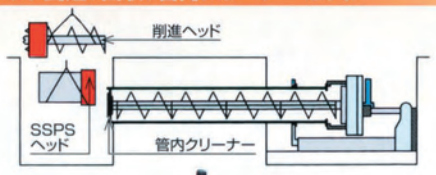

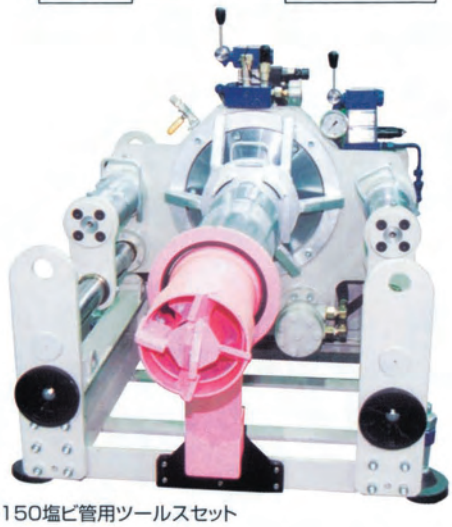

φ150塩ビ管用ツールスセット

UB-90

電気・通信・ガス・
水道・推進に最適

150A鋼管ツールスセット

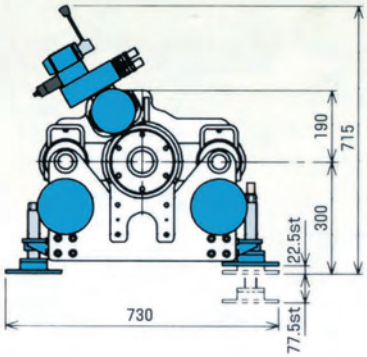

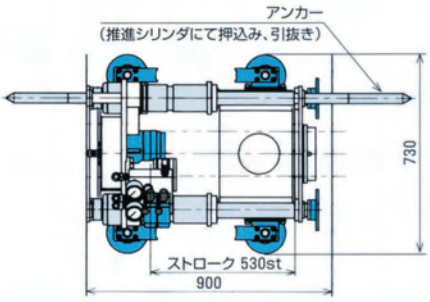

押切状況

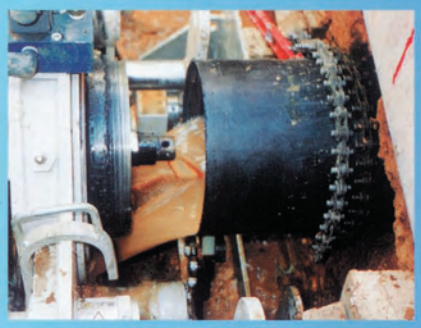

管内排土状況

管内ズリ状況

道路横断

うりん坊 仕様

型式				UB-90	UB-90S
システム	サヤ管推進	方式		ボーリング方式（1重ケージング式）	
		適用管種		ネジ切り鋼管	
		管径・管種		MAX 150A×450L	MAX 350A×450L
		削進距離		MAX×10m（土質による）	
	塩ビ管推進	適用管種		硬質塩化ビニル管　スパイラル継手直管SSPS	
		管種・管径		VP100×400L	VP100～VP200×400L
		排土方法		注水機構付オーガ排土	
		推進距離		1工程 MAX×5m（土質による）・2工程 MAX×20m（土質による）	
	立坑	発進立坑	m	0.9×1.2（矩形）以上	0.9×1.2（矩形）以上
		到達立坑	m	0.5×0.5以上	
		管芯高	mm	300	450
推進機本体	推進	押力	KN	135（13.5ton）	
		引力	KN	80（8ton）	
		ストローク	mm	295+235=530	295+255=550
		作動圧力	MPa	17.5（175kg/cm²）	17.5（175kg/cm²）
	回転	最高トルク	N·m	2100（210kg·m）	5200（520kg·m）
		質量	kg	250	390
油圧ユニット	標準	型式	—	N2P-5	UB-7.5P
		寸法（長さ×幅×高さ）	mm	970×695×720	970×520×930
		電動機容量	kw	5.5	7.5
		質量	kg	230	450
	オプション	型式	—	CU2P-7	UB-11P
		寸法（長さ×幅×高さ）	mm	1130×668×803	1150×650×980
		電動機容量	kw	7.5	11
		質量	kg	285	540
適用発電機			—	25KVA以上	
使用電源			—	AC200V	

※本仕様は予告なく変更することがあります。

施工イメージ

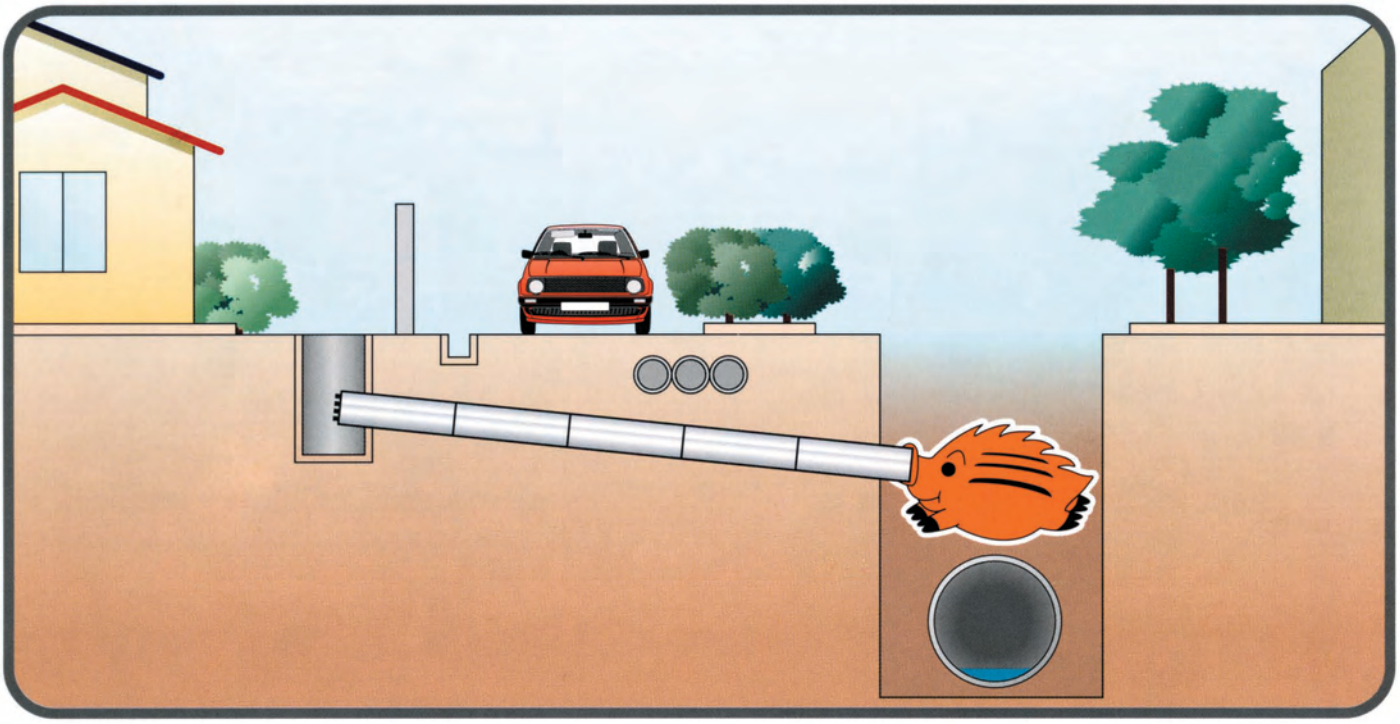

PIT&DRM協会

事務局　〒224-0053 横浜市都筑区池辺町3920番地〔長野油機株式会社内〕
TEL.045（934）2101　FAX.045（934）2921
http://www.pit-drm.com　E-mail:kyokai@pit-drm.com

長野油機株式会社

本社　〒224-0053 横浜市都筑区池辺町3920番地
TEL.045（934）2555（代）　FAX.045（934）2921
http://www.nagano-yuki.co.jp/　E-mail:ngn-yuki@nagano-yuki.co.jp

大阪支店　〒543-0023 大阪市天王寺区味原町1-1（味原第一ビル）
TEL.06（6762）1489（代）　FAX.06（6762）0926

福岡営業所　〒810-0062 福岡市中央区荒戸3-4-21（アイビーコーポ101号）
TEL.092（715）2435（代）　FAX.092（724）2577

▪取扱店▪

H15.7.500